ICS 25.010
J 05

中华人民共和国国家标准

GB/T 6403.1—2008
代替 GB/T 6403.1—1986

球面半径

Radii of sphere surfaces

2008-09-22 发布　　2009-05-01 实施

中华人民共和国国家质量监督检验检疫总局
中国国家标准化管理委员会　发布

前　言

GB/T 6403 分为五个部分：

——GB/T 6403.1　球面半径；

——GB/T 6403.2　润滑槽；

——GB/T 6403.3　滚花；

——GB/T 6403.4　零件倒圆与倒角；

——GB/T 6403.5　砂轮越程槽。

本部分为 GB/T 6403 的第 1 部分。

本部分是对 GB/T 6403.1—1986《球面半径》的修订。

本部分与 GB/T 6403.1—1986 相比主要差异如下：

——按照 GB/T 1.1—2000 要求进行了编辑性的修改；

——增加了标准的前言；

——增加了标准的适用范围。

本部分由全国机器轴与附件标准化技术委员会提出并归口。

本部分起草单位：中机生产力促进中心、石家庄链轮总厂、德阳立达基础件有限公司、中国船舶重工集团公司 711 研究所。

本部分主要起草人：明翠新、许文江、王建农、孔曼军、邓哲。

本部分所代替标准的历次版本发布情况为：

——GB/T 6403.1—1986。

球 面 半 径

1 范围

GB/T 6403 的本部分规定了一般机械零件的球面半径尺寸。

本部分适用于一般机械零件的球面半径。

2 球面半径系列值的一般规定

球面半径系列值按表 1 选取，优先选用表中第 1 系列值。

表 1 球面半径系列值

单位为毫米

第 1 系列	0.2	0.4	0.6	1.0	1.6	2.5	4.0	6.0	10	16	20
第 2 系列	0.3	0.5	0.8	1.2	2.0	3.0	5.0	8.0	12	18	22
第 1 系列	25	32	40	50	63	80	100	125	160	200	250
第 2 系列	28	36	45	56	71	90	110	140	180	220	280
第 1 系列	320	400	500	630	800	1 000	1 250	1 600	2 000	2 500	3 200
第 2 系列	360	450	560	710	900	1 100	1 400	1 800	2 200	2 800	

3 球面半径的应用

球面半径的应用举例如下图所示。

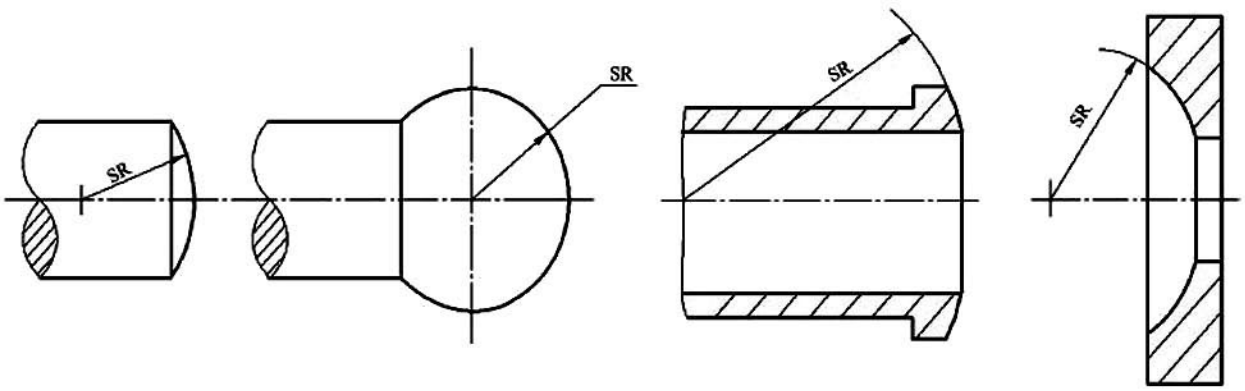

中华人民共和国
国家标准
球面半径
GB/T 6403.1—2008
*
中国标准出版社出版发行
北京复兴门外三里河北街16号
邮政编码:100045
网址 www.spc.net.cn
电话:68523946 68517548
中国标准出版社秦皇岛印刷厂印刷
各地新华书店经销
*
开本 880×1230 1/16 印张 0.5 字数 4 千字
2008年12月第一版 2008年12月第一次印刷
*
书号:155066·1-35026

